Seat No.: _____ Enrolment No._____

GUJARAT TECHNOLOGICAL UNIVERSITY

Diploma Engineering - SEMESTER–I • EXAMINATION – SUMMER 2013

Subject Code: 3315002 **Date: 03-06-2013**

Subject Name: Architectural Drawing - I

Time: 02:30 pm - 05:00 pm **Total Marks: 70**

Instructions:

1. **Attempt all questions.**
2. **Make suitable assumptions wherever necessary.**
3. **Figures to the right indicate full marks.**
4. **English version is considered to be Authentic.**

Q.1	a	Draw a regular hexagon of 40mm side and inscribe Six equal circle touching two other circle and one side of the hexagon.	**08**
	b	Draw the projection of a 50mm square plane ABCD resting on H.P. with its point A. It is perpendicular to V.P. and inclined to H.P. at 45˙	**06**
Q.2	a	Construct an octagon in square has its side 50mm	**06**
	b	Construct an ellipse which has a major axis 100mm and minor axis 60 by any method.	**08**
Q.3	a	Take any five points A.B.C.D.E. which are not in straight line and draw a continuous curve passing through these point.	**06**
	b	Give the graphical symbols of followings (any Four) (1) Brick work in section. (2) Wood in Plan (3) Concrete in Plan (4) Washbasin (5) sliding door (6) Indian W.C.	**08**
Q.4		Write the word “TEAM INDIA” in Gothic letters of 80mm height.	**07**
		Write the following paragraph in architectural style lettering 50mm height Just as energy is the basis of life itself, and ideas the source of innovation, so is innovation the vital spark of all human change, improvement and progress.	**07**
Q.5		Draw orthographic projection (Top, Front and right side views) of the given fig. 1. All dimensions are in m.m.	**14**
Q.6		Fig.2 shows the side, front and top views of an object. Draw its axonometric view. All dimensions are in m.m.	**14**
Q.7		Fig.3 shows the side, front and top views of an object. Draw its isometric view. All dimensions are in m.m.	**14**

****

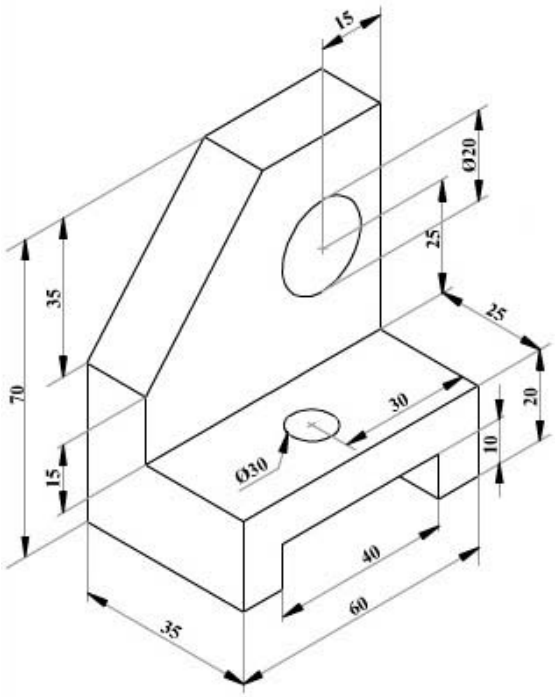
15
Ø20
25
35
25
70
30
20
Ø30
10
15
40
60
35

Fig. No 1

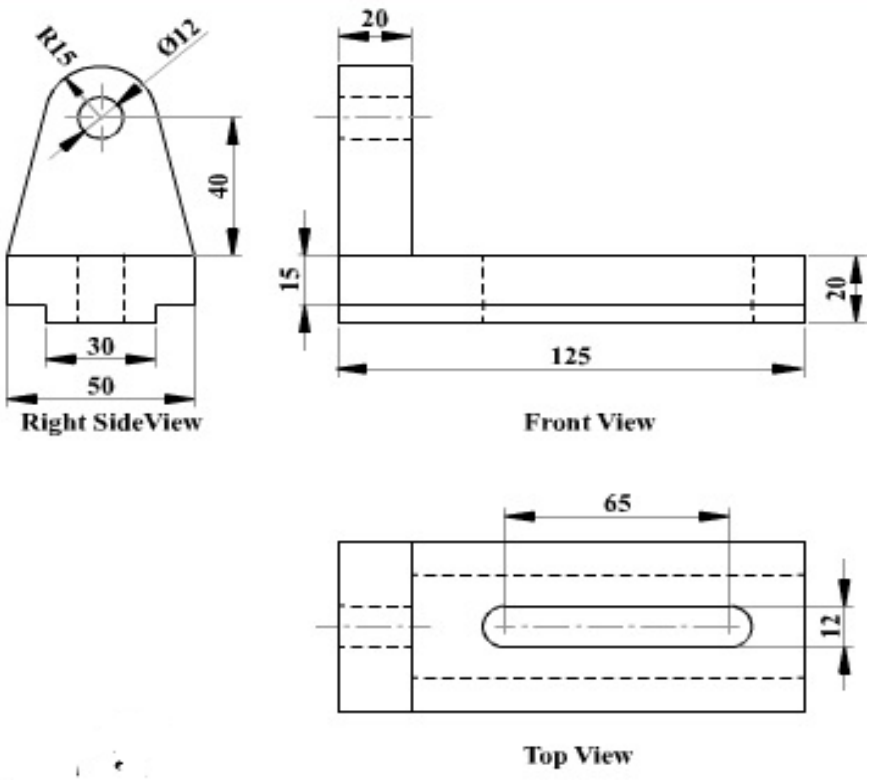
R15
Ø12
40
30
50
Right SideView
20
15
20
125
Front View
65
12
Top View

Fig. 2

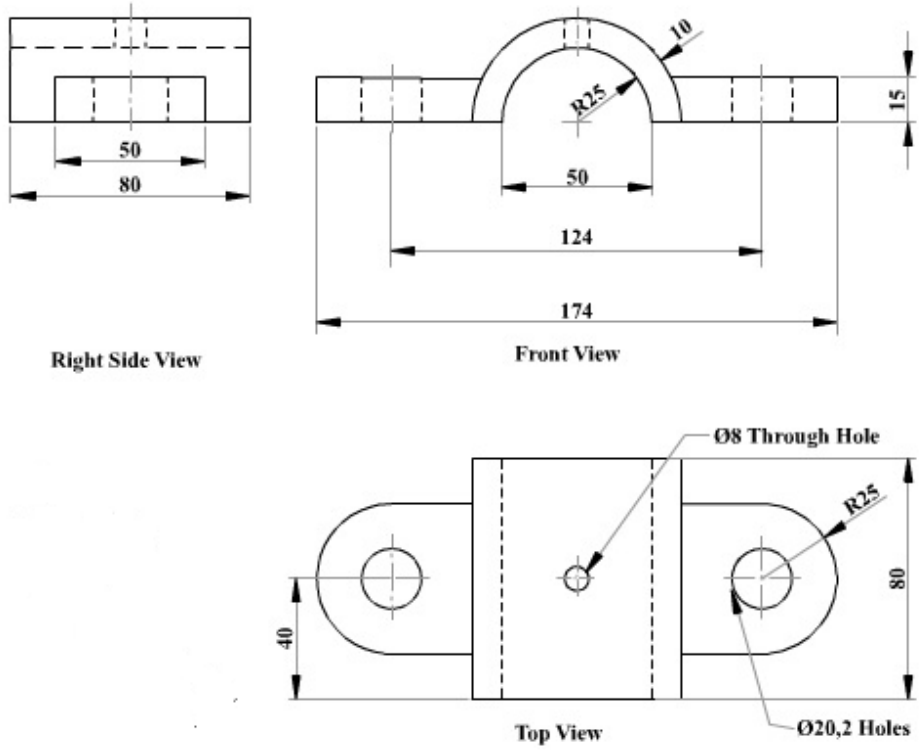
50
80
Right Side View
10
R25
15
50
124
174
Front View
Ø8 Through Hole
R25
80
40
Top View
Ø20,2 Holes

Fig. 3

ગુજરાતી

પ્રશ્ન. ૧	અ	40mm બાજુવાળો નિયમિત ષ્ટકોણ દોરો.તેમાં છ સરખા વર્તુળ એવી રીતે દોરો કે દરેક વર્તુળ એકબીજાને તથા ષ્ટકોણ ની એકબાજુને સ્પર્શે.	08
	બ	50 mm બાજુવાળી એક ચોરસ ABCD સપાટી તેના "A" બિંદુનો આડી સપાટી ને રાખેલો છે તે ઉભી સપાટી ને લંબ તથા આડી સપાટી સાથે 45^0નો ખૂણો બનાવે છે.તેના પ્લાન અને એલીવેશન દોરો	06
પ્રશ્ન. ૨	અ	50mm બાજુવાળા ચોરસ માં અષ્ટકોણ દોરો.	06
	બ	કોઇ પણ એક રીતે વડે એક અંડાકાર આકૃતિની રચના કરો.જેની મોટી ધરી 100mm અને નાની ધરી 60mm હોય	08
પ્રશ્ન. ૩	અ	એકજ સીધી લીટી માં ન હોય તેવા પાંચ બિન્દુઓ એ,બી, સી, ડી અને ઇ લઇ તેંમાથી પસાર થતો એક સળંગ વળાંક દોરો.	06
	બ	નીચેની સંગ્નાઓમાંથી ગમેતે ચાર ની આલેખીય સંગ્નાઓ દોરો. 1.બ્રીક વર્ક ઇન સેકશન 2. વૂડ ઇન પ્લાન 3.કોન્ક્રીટ ઇન પ્લાન 4.વોશબેઝીન 5.સ્લાઇંડીગ ડોર 6.ઇન્ડીઅન ડૅબલ્યુ .સી	08
પ્રશ્ન. ૪	અ	"TEAM INDIA" ગોથિક લેટરસ માં 80mm ઉંચાઇ માં લખો.	07
	બ	નીચેનો પેરાગ્રાફ આર્કીટેકચરલ સ્ટાઇલ માં 5mm ઉંચાઇ માં લખો. Just as energy is the basis of life itself, and ideas the source of innovation, so is innovation the vital spark of all human change, improvement and progress.	07
પ્રશ્ન. ૫	અ	આકૃતિ .1 માંઓર્થોગ્રાફીક પ્રોજેકશન્શ (ઉપર નો દેખાવ,સામેનો દેખાવ અને જમણી બાજુનો દેખાવ) દોરો . બધા માપ મી.મી માં.છે.	14
પ્રશ્ન. ૬	અ	આકૃતિ;2માં એક ઓબજેકટ ના ઉપર નો દેખાવ ,સામેનો દેખાવ અને જમણી બાજુનો દેખાવ દર્શાવે છે.તેમનો એક્ઝોનોમેટરીક વ્યુ દોરો. બધા માપ મી.મી માં છે.	14
પ્રશ્ન. ૭	અ	આકૃતિ :3 માં એક ઓબજેકટ ના ઉપર નો દેખાવ,સામેનો દેખાવ અને જમણી બાજુનો દેખાવ દર્શાવે છે.તેનો આઇસોમેટ્રીક વ્યુ દોરો. બધા માપ મી.મી. માં છે.	14

****