Seat No.: _____ Enrolment No._____

GUJARAT TECHNOLOGICAL UNIVERSITY

Diploma Engineering C to D Bridge Course Examination

Subject Code: C325002 **Date: 28 /05 /2015**

Subject Name: Architectural Drawing-2

Time:10:30am to 12:00pm **Total Marks: 70**

Instructions:

1. Make suitable assumption wherever necessary.
2. Figures to the right indicate full marks.
3. English version is authentic.
4. Attempt all questions.

Q.1 An object as shown in figure-1 lies on its base on the G.P. and vertical edge in P.P. The object is inclined at 30° to the P.P. The S.P. is 130 mm in front of that vertical edge which touches the P.P. and 100 mm above the G.P. Draw the perspective view of an object **14**

પ્રશ્ન-૧ આકૃતી-૧ માં દર્શાવ્યા પ્રમાણેનો પદાર્થ તેના તળીયા પર ગ્રાઉન્ડ ઉપર પડેલ છે અને તેની ઉભી ધાર પિક્ચર પ્લેન પર છે. આ પદાર્થ પિક્ચર પ્લેનથી 30° ના ખુણાએ છે. સ્ટેશન પોઇન્ટ તે ઉભી ધારથી ૧૩૦ મી.મી સામે પિક્ચર પ્લેન પર છે અને ૧૦૦ મી.મી ગ્રાઉન્ડથી ઉપર છે. આ પદાર્થનું પરસ્પેક્ટીવ દોરો **૧૪**

Q.2 (a) A cube of 50 mm long edges is resting on the H.P. with its vertical faces equally inclined to the V.P. Draw its projection **07**

પ્રશ્ન-૨ (અ) એક સમઘનની બાજુનું માપ ૫૦ મીમી છે. તે H.P. પર એ રીતે પડેલ છે કે તેની ઉભી સપાટીઓ V.P. સાથે સરખી રીતે ઢળેલ છે. તો તેનું પ્રોજેક્શન દોરો **૦૭**

(b) Draw the projection of a hexagonal pyramid resting on HP on one of its edge of the base and axis is inclined at 45° to HP & parallel to VP. Axis is 80mm long and edge of the base is 40mm **07**

(બ) એક ષટકોણીય પીરામીડ તેના તળીયાની એક ધાર પર HP પર એ રીતે પડેલ છે કે જેથી તેની ધરી HP સાથે 45° નો ખુણો બનાવે અને VP ને સમાંતર રહે. ધરીની લંબાઇ ૮૦ મીમી અને પાયાની ધાર ૪૦ મીમી છે. તો તેનું પ્રોજેક્શન દોરો **૦૭**

OR

(b) A Pentagonal prism, side of base 25mm and axis 60mm long, lies on one of its rectangular faces on HP with its axis perpendicular to VP. Draw its projections when the nearer surface of the prism is 25mm in front of the VP **07**

(બ) એક પંચકોણીય પ્રીઝમના પાયાની બાજુ ૨૫ મીમી અને ધરી ૬૦ મીમી લાંબી છે. તે તેની એક લંબચોરસ સપાટી પર H.P. પર એ રીતે પડેલ છે કે જેથી તેની ધરી V.P. સાથે કાટખુણે હોય. જ્યારે પ્રીઝમની નજીકની સપાટી V.P. થી ૨૫ મીમી સામે હોય ત્યારનું તેનું પ્રોજેક્શન દોરો ૦૭

Q.3 A pentagonal pyramid, base 30 mm side and axis 65 mm long has its base on H.P. and an edge of the base parallel to the V.P. A horizontal section plane cuts it at a distance of 25 mm above the base. Draw its front view and sectional top view **14**

પ્રશ્ન-3 એક પંચકોણીય પીરામીડ કે જેની પાયાની બાજુ ૩૦ મીમી અને ધરીની લંબાઇ ૬૫ મીમી છે તે તેના પાયા પર H.P. પર એ રીતે પડેલ છે કે જેથી તેની પાયાની બાજુ V.P. ને સમાંતર રહે.તે એક આડી સપાટીથી પાયાથી ૨૫ મીમી ઉપરથી કપાય છે. તો તેનો સામેનો અને છેદિત ઉપલો દેખાવ દોરો ૧૪

OR

Q.3 A cone of diameter 40 mm and axis 60 mm long is resting on the H.P. on its base. A section plane parallel to the base cut it at a distance of 20mm above the base. Draw its front view and sectional top view **14**

પ્રશ્ન-3 એક શંકુ કે જેનો વ્યાસ ૪૦ મીમી અને ધરીની લંબાઇ ૬૦ મીમી છે તે તેના પાયા પર H.P. પર પડેલ છે. એક છેદિય સપાટી કે જે તેના પાયાને સમાંતર છે અને પાયાથી ૨૦ મીમી ઉપરથી તેને કાપે છે. તો તેનો સામેનો અને છેદિત ઉપલો દેખાવ દોરો ૧૪

Q.4 Front and top views of a regular square prism are shown in figure-2. Develop its lateral surface **14**

પ્રશ્ન-૪ એક ચોરસ પ્રીઝમનો સામેનો અને ઉપરનો દેખાવ આકૃતી-૨માં દર્શાવેલ છે. તેની સપાટીનુ વિસ્તરણ દોરો ૧૪

OR

Q.4 A circular cylinder, diameter of base is 40mm and height 60mm is truncated at its two ends by two different section planes perpendicular to V.P. and inclined to H.P. as shown in figure-3. Develop lateral surface of the truncated **14**

પ્રશ્ન-૪ એક નળાકાર કે જેનો પાયાનો વ્યાસ ૪૦ મીમી અને ઉંચાઇ ૬૦મીમી છે તે બે છેદિય સપાટીઓ કે જે V.P ને કાટખુણે અને H.P ને આકૃતી-૩ માં દર્શાવ્યા પ્રમાણે વાંકી છે તેના દ્વારા બે બાજુંથી કપાય છે. તો આ કપાયેલા નળાકારનું વિસ્તરણ દોરો ૧૪

Q.5 Draw in suitable scale, architectural presentation drawing with proper line weights (in pencil only) for the given plan as shown in figure 4. Show various material hatch, furniture and openings. Assume suitable measurements wherever necessary **14**

પ્રશ્ન-૫ ફક્ત પેન્સિલના ઉપયોગથી આકૃતી-૪માં દર્શાવેલ નકશાનું યોગ્ય લાઇન વેઇટ અને સ્કેલ દ્વારા આર્કીટેક્ચરલ પ્રેઝન્ટેશન ડ્રોઇંગ દોરો. તેમા વિવિધ મટીરીઅલનું હેચ(ચિત્રણ), ફર્નીચર(રાચ રચીલું) અને બારી-બારણા બતાવો. જ્યાં જરૂર હોય ત્યાં યોગ્ય માપોનું અનુમાન કરવૂ **૧૪**

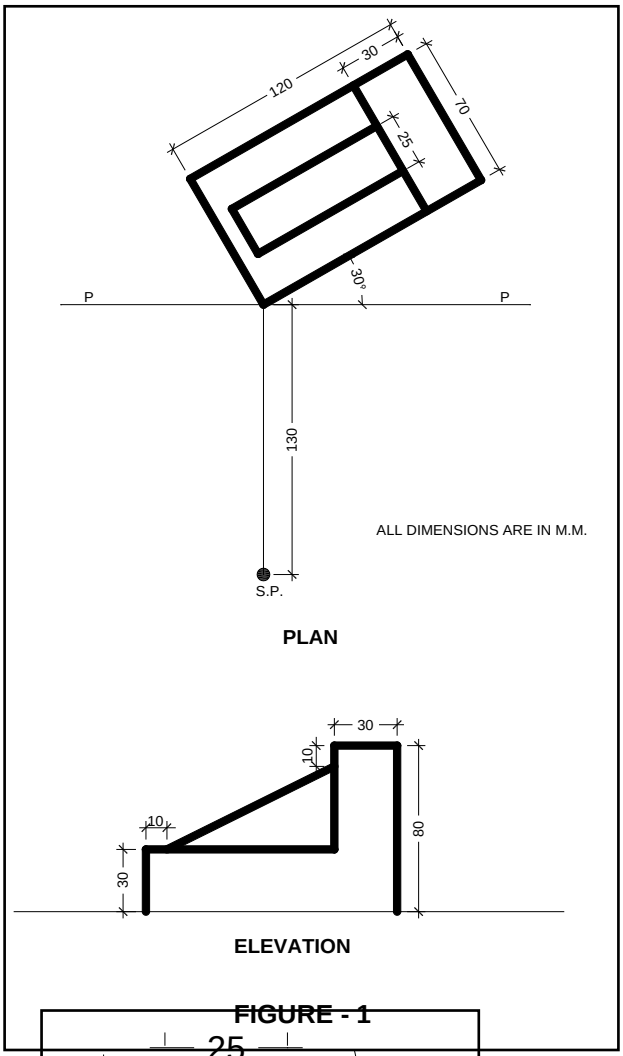

FIGURE - 1

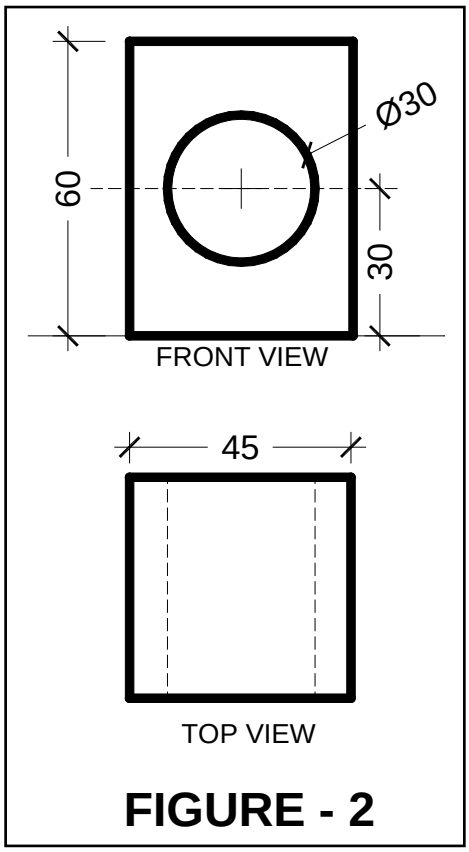

FIGURE - 2

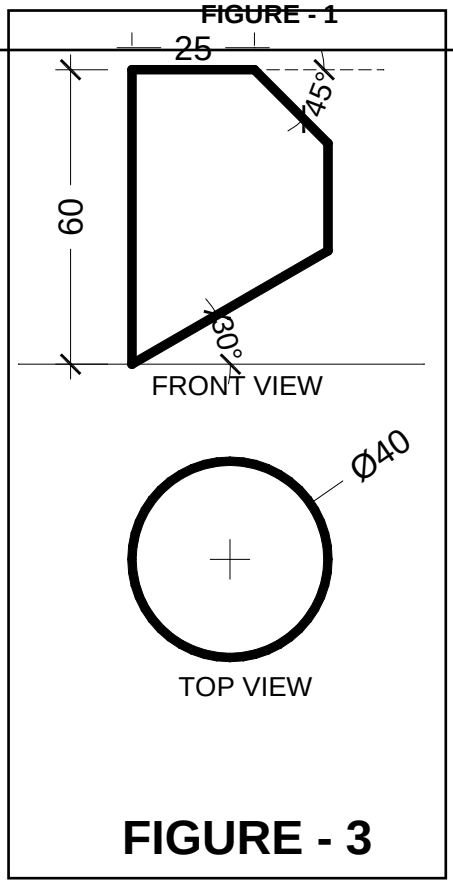

FIGURE - 3

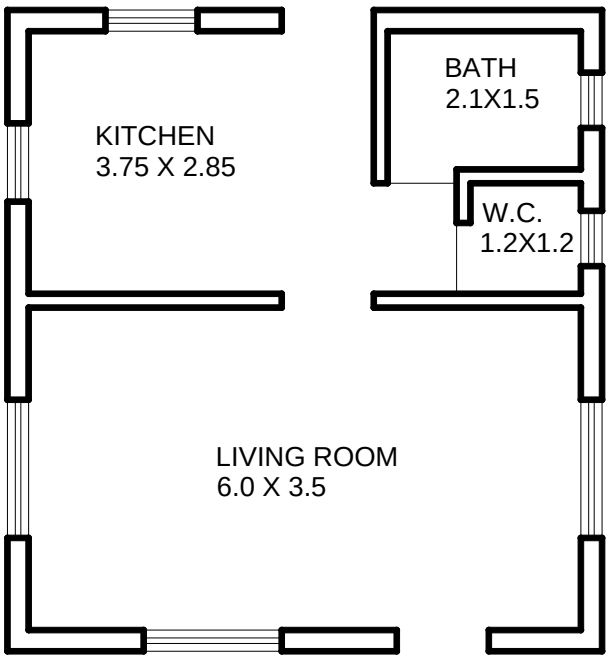

NOTES :-
1. WALL THICKNESS = OUTER = 25 CMS AND INSIDE=15 CMS.
2. ALL DIMENSIONS ARE IN METERS.
3. ASSUME SUITABLE DIMENSIONS WHERE NECESSARY.
4. CHHAJJA PROJECTION IS 60 CM.

FIGURE - 4